DST-40840 Verschlussspanner horizontal 2500N

Verschlussspanner horizontal :

- Schnelles und sicheres Verschließen von Formen, Deckeln, Klappen und Behältern
- Zugbügel und Fuß stehen waagrecht zur Befestigungsfläche
- komplett mit Zugbügel und Gegenhalter
- U-Zugbügel mit Gewinde innerhalb des Hubweges in der Länge verstellbar.
- längere Bügel auf Anfrage erhältlich
- Material : Qualitätsstahl verzinkt
- ergonomischer, bedienerfreundlicher Kunststoffgriff in rot
- ersetzt u.a. 6848H-Gr.3
- **CAD-Daten und Preise auf Anfrage !**
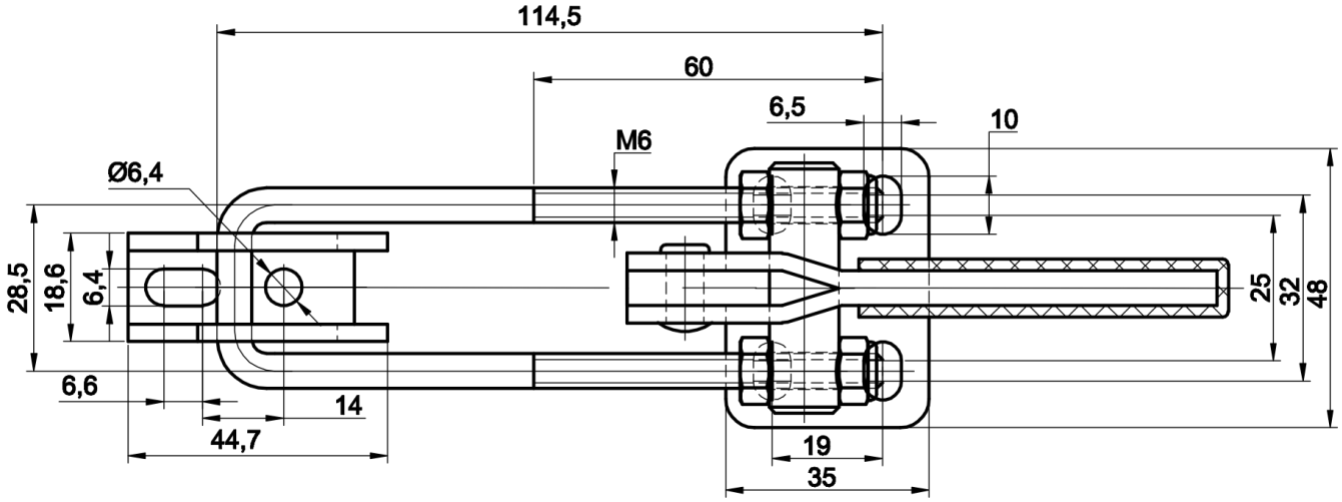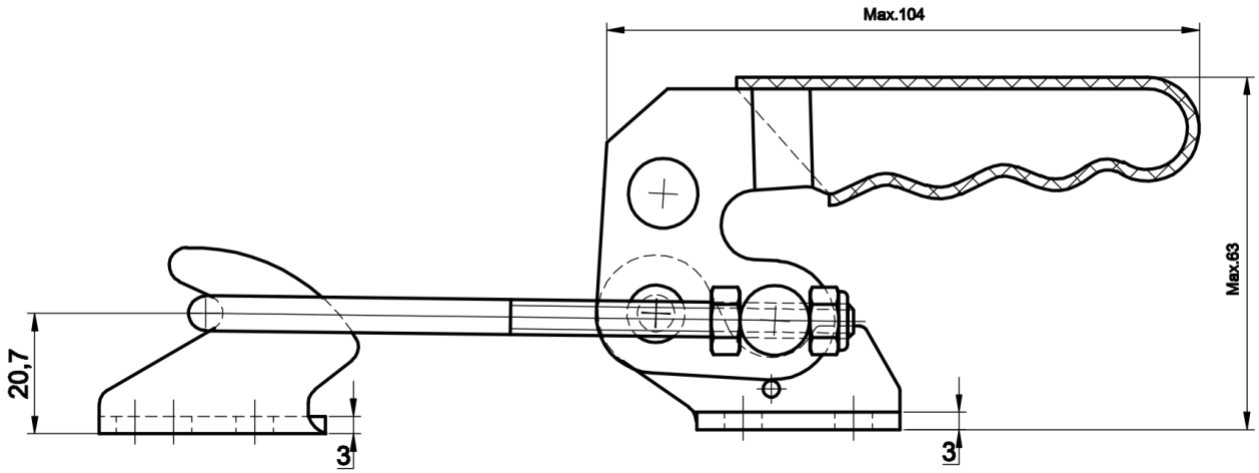
Modell-Nr.	**DST-40840**	**GH-40840-SS**
Material	Stahl verzinkt	Edelstahl
Haltekraft (N)	2500 N	2500 N
Gewicht (g)	360 g	360 g
Gegenhalter	DST-40840-LP	GH-40840-LPSS